ROOMS TO GO

Manufactured by (MVLC) for Rooms To Go

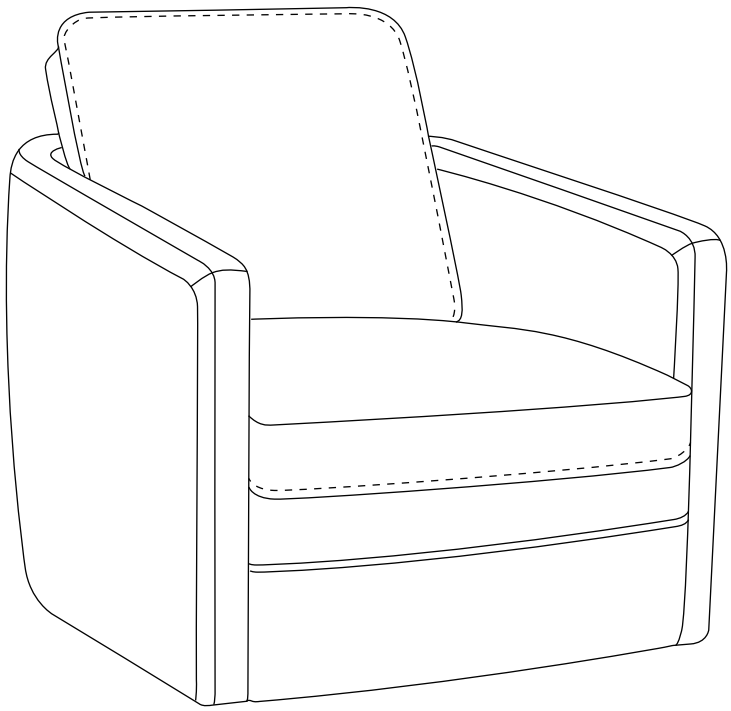

SETUP AND OPERATION GUIDE

SKU: 18540408 / 18540410 / 18540484 / 18540496
Vendor Code : MVLC
Version 3: 05/18/26

ROOMS TO GO ASSEMBLY & OPERATING INSTRUCTIONS

PARTS LIST

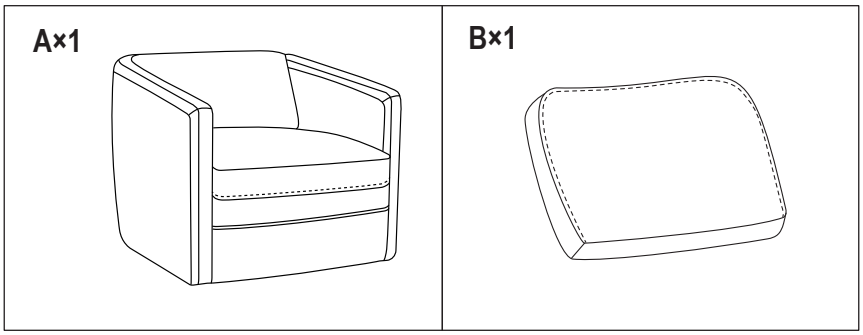

ASSEMBLY INSTRUCTIONS

Set up the back cushion on the seat, and zip up the seat cushion and back cushion.

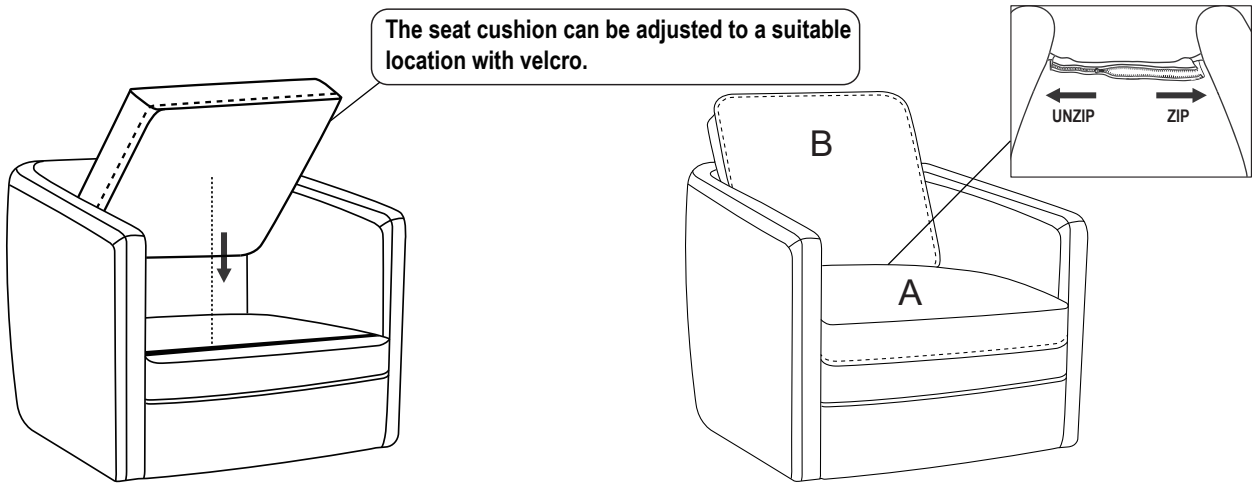

OPERATING INSTRUCTIONS

This Swivel chair can rotate 90 degrees to the left and right. When no external force is applied, the swivel chair will automatically reset.

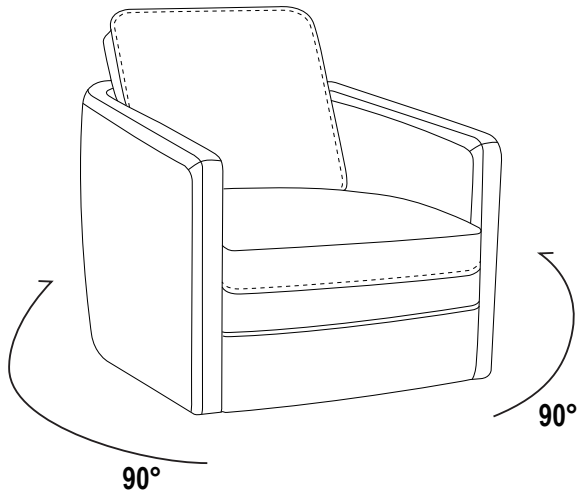

Manufactured by (MVLC) for Rooms To Go

ROOMS TO GO

WARNINGS & CARE AND CLEANING & TROUBLESHOOTING

⚠ WARNINGS

*Keep unit at least 24" from all heat sources.
*Avoid placing unit in areas where unit can be exposed to direct sunlight other powerful light sources, as fading or discoloration may occur.
*Do not sit on arms or backrest.
*Do not jump or roughhouse on furniture.
*If unit must be moved, do not drag. Unit must be lifted in order to be moved.

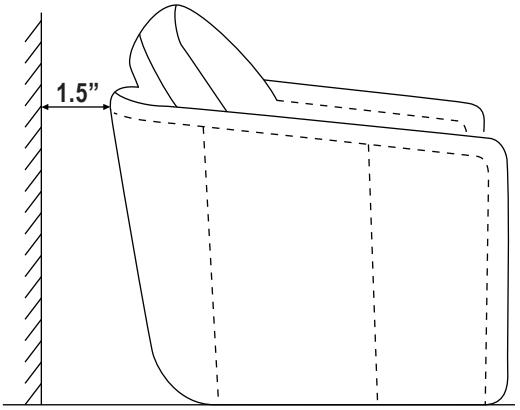

Maintain minimum of 1.5” space between the furniture backs and wall.

CARE AND CLEANING

*Upholstered furniture is packaged tightly to protect it during transit. This packaging can sometimes cause creases or misshaped cushions when the furniture comes out of the packaging.
These issues will correct themselves over time as the fibers of the cushions are exposed to air. However, shaping the cushions with your hands can alleviate the creases and compressed fibers more quickly.

*Dust often and use a vacuum cleaner to remove debris from seams and crevasses.
*Use a soft damp cloth to gently clean soiled areas and wipe clean. Do not rub.
*Do not use household cleaners or solvents. Such cleaners may cause damage and/or discoloration.
*Do regularly use dedicated leather care product onto the leather furniture to prevent built up of body oils.

TROUBLESHOOTING

SYMPTOMS	SOLUTIONS
Swivel Function Stiff or Jammed.	Check components: If there is abnormal noise or severe jamming during rotation, the bearing may be worn and the swivel shaft assembly needs to be replaced.
	Tighten screws: Check the screws connecting the base and the seat surface, and tighten any loose parts with a wrench.

Servicio al cliente

Si tiene alguna pregunta sobre el uso de esta unidad o si necesita servicio técnico, comuníquese con su distribuidor.

ROOMS TO GO

Fabricado por (MVLC) para Rooms To Go

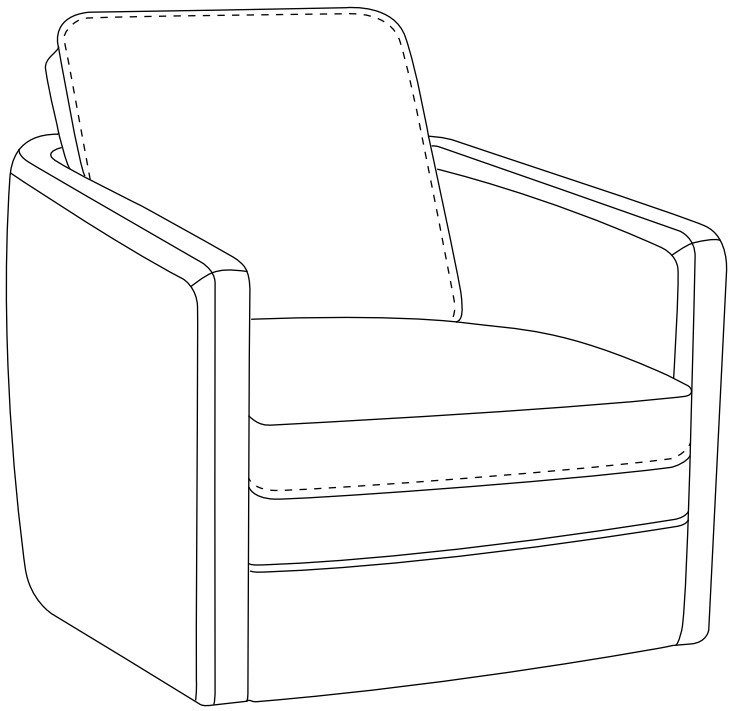

GUÍA DE CONFIGURACIÓN Y OPERACIÓN

SKU: 18540408 / 18540410 / 18540484 / 18540496
Código de proveedor: MVLC
Versión 3: 05/18/26

INSTRUCCIONES DE MONTAJE Y OPERACIÓN

LISTA DE PIEZAS

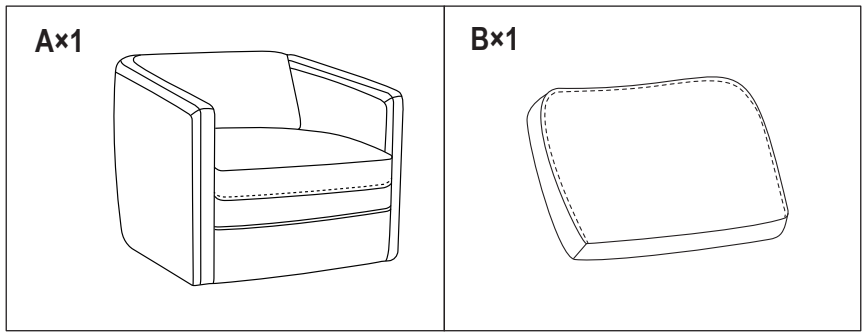

INSTRUCCIONES DE MONTAJE

Coloca el cojín trasero en el asiento y cierra con cremallera el cojín del asiento y el cojín trasero.

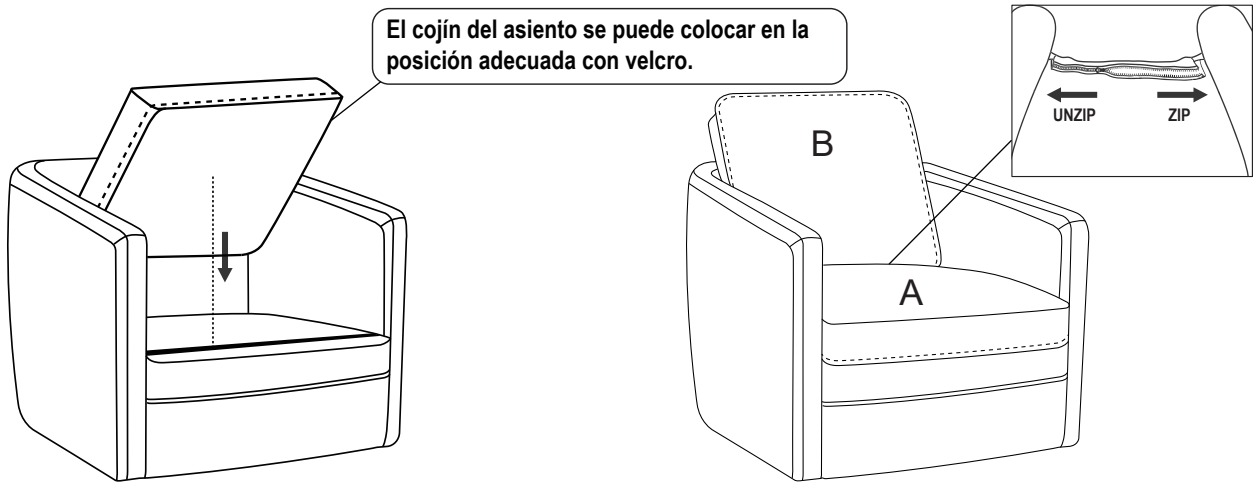

INSTRUCCIONES DE USO

Esta silla giratoria puede rotar 90 grados hacia la izquierda y hacia la derecha. Cuando no se aplica ninguna fuerza externa, la silla giratoria se restablecerá automáticamente.

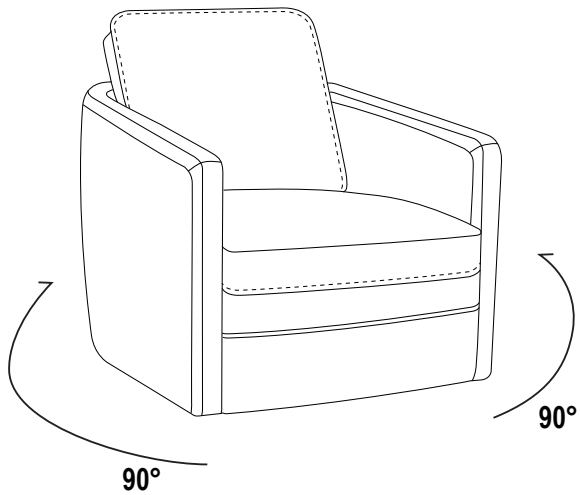

Fabricado por (MVLC) para Rooms To Go

ROOMS TO GO

ADVERTENCIAS Y CUIDADO Y LIMPIEZA & SOLUCIÓN DE PROBLEMAS

⚠ ADVERTENCIAS

*Mantenga la unidad al menos a 24 pulgadas de todas las fuentes de calor.
*Evite colocar la unidad en áreas donde pueda estar expuesta a la luz solar directa u otras fuentes de luz intensas, ya que puede producirse decoloración o pérdida de color.
*No se siente sobre los brazos ni el respaldo.
*No saltes ni te comportes de manera brusca en los muebles.
*Si la unidad debe ser movida, no la arrastre. La unidad debe ser levantada para poder moverla.

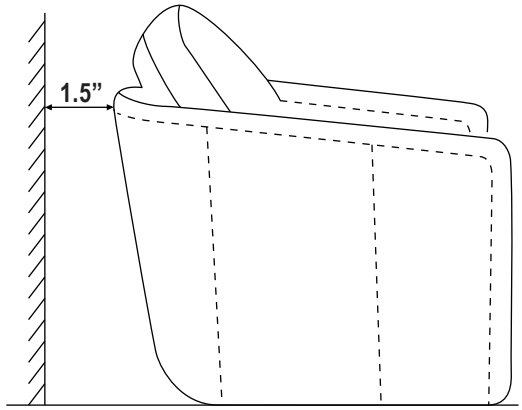

Mantenga un espacio mínimo de 1.5” entre la parte trasera de los muebles y la pared.

CUIDADO Y LIMPIEZA

*Los muebles tapizados se empaquetan de manera ajustada para protegerlos durante el transporte. Este embalaje a veces puede causar arrugas o almohadones deformados cuando se saca el mueble del paquete. Estos problemas se corregirán con el tiempo a medida que las fibras de los almohadones se expongan al aire. Sin embargo, moldear los almohadones con las manos puede aliviar las arrugas y las fibras comprimidas más rápidamente.
*Sacude el polvo con frecuencia y usa una aspiradora para eliminar los restos de suciedad de las juntas y hendiduras.
*Use un paño suave y húmedo para limpiar suavemente las áreas sucias y luego límpielas. No frote.
*No utilice limpiadores domésticos ni disolventes. Estos limpiadores pueden causar daños y/o decoloración.
*Use regularmente un producto específico para el cuidado del cuero en los muebles de cuero para prevenir la acumulación de aceites corporales.

SOLUCIÓN DE PROBLEMAS

SÍNTOMAS	SOLUCIONES
Función giratoria rígida o atascada.	Verifique los componentes: si hay ruidos anormales o atascos graves durante la rotación, el rodamiento puede estar desgastado y será necesario reemplazar el conjunto del eje giratorio.
	Apriete los tornillos: Revise los tornillos que conectan la base con la superficie del asiento y apriete las partes sueltas con una llave.

01606C
Fabricado por (MVLC) para Rooms To Go



Customer Service

If you have any questions regarding the use of this unit or find that your unit needs service, please contact your retailer.